MURO A VALLE scala 1:50

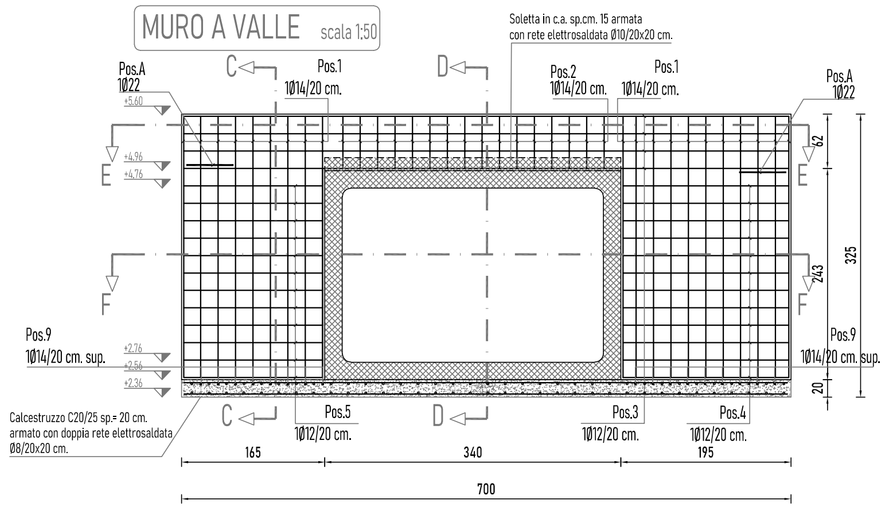

SEZIONE C-C 1:50

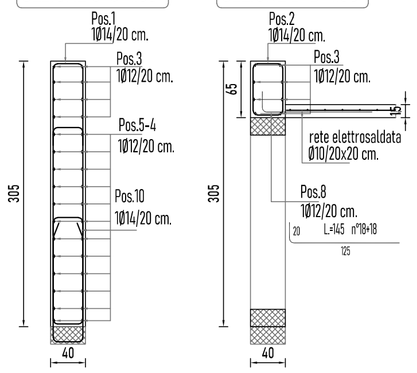

SEZIONE D-D 1:50

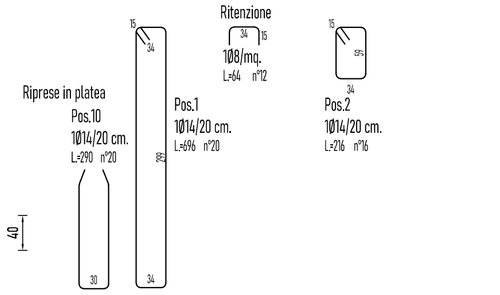

SEZIONE E-E 1:50

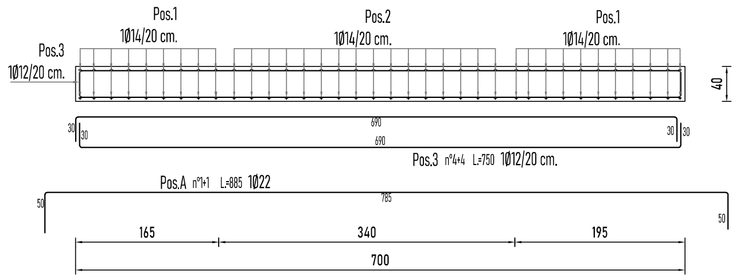

SEZIONE F-F 1:50

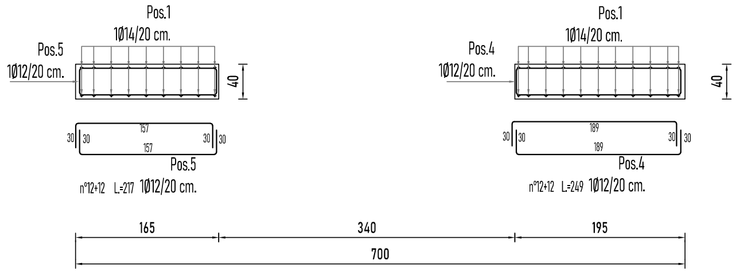

MURO A MONTE scala 1:50

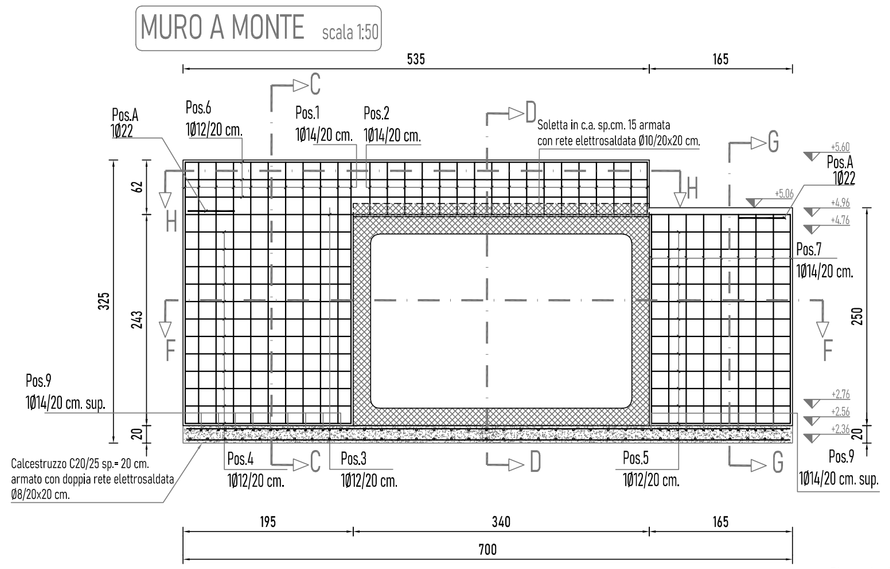

SEZIONE C-C 1:50

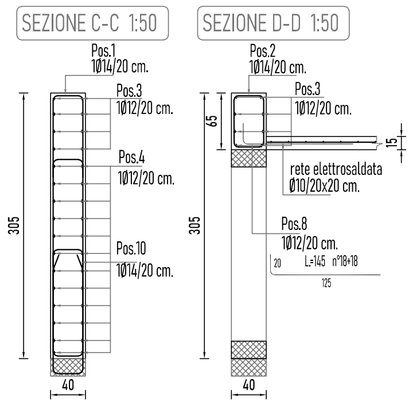

SEZIONE D-D 1:50

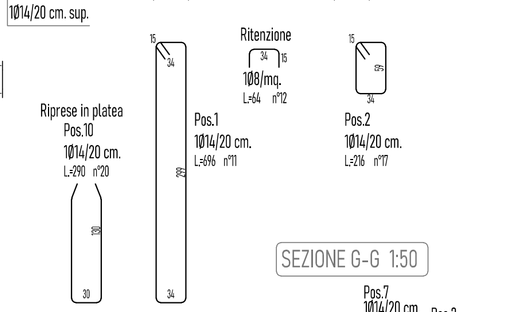

SEZIONE H-H 1:50

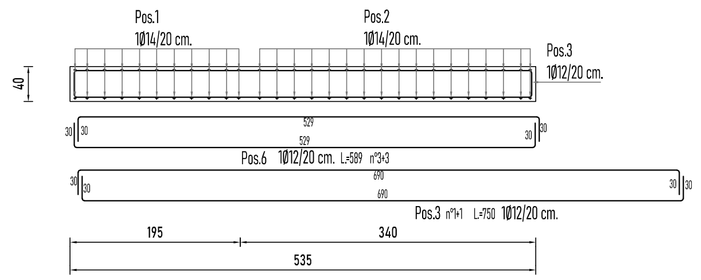

SEZIONE G-G 1:50

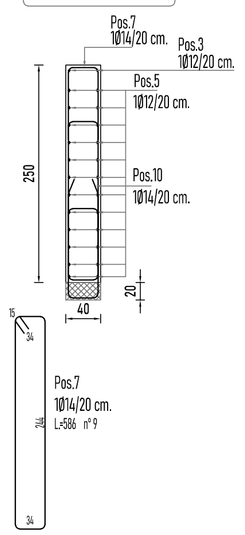

SEZIONE F-F 1:50

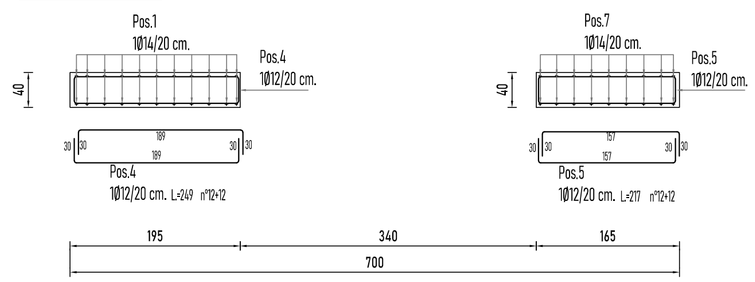

Tubo rettangolare armato uso orizzontale

Per carico mobile da 60 t per ponti di 1a categoria in zona sismica

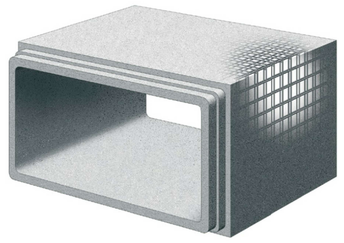

Tubo con foro: sistema di sollevamento con golfare

A RICHIESTA Tubo senza foro: sistema di sollevamento tipo DERA

APPLICAZIONI:
- Guarnizioni : Tipo **Ring-GL** e **Ring-GRS**

TUBO STANDARD:
- rinterro minimo di 10 cm

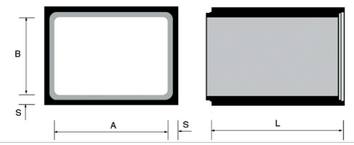

Codice	A cm	B cm	L cm	S cm	Peso Kg cad.	Prezzo al mt. € F.co partenza	Trasporto	Guarnizione GRS Codice	Cad. €	Guarnizione GL Codice	Cad. €
1411		150	200	20	9800			9411		7311	
1412	300	200	200	20	10800			9412		7312	
1432		250	200	22	13300			9432		7332	

PRESCRIZIONI MATERIALI

CLASSIFICAZIONE DEL CALCESTRUZZO E REQUISITI

CALCESTRUZZO PER SOTTOFONDAZIONE

CALCESTRUZZO DI CEMENTO TIPO	:	**PORTLAND-32.5**
RESISTENZA CARATTERISTICA Rck	:	**25** N/mm² **Classe C20/25**
CLASSE DI ESPOSIZIONE	:	**XC1** (determinata secondo UNI 206-1/UNI 11104)
RAPPORTO A/C MASSIMO	:	**0,60**
CLASSE DI CONSISTENZA	:	**S4**
DIAMETRO MASSIMO AGGREGATI	:	**32** mm

CALCESTRUZZO PER ELEVAZIONI

CALCESTRUZZO DI CEMENTO TIPO	:	**PORTLAND-32.5**
RESISTENZA CARATTERISTICA Rck	:	**37** N/mm² **Classe C30/37**
CLASSE DI ESPOSIZIONE	:	**XC4** (determinata secondo UNI 206-1/UNI 11104)
RAPPORTO A/C MASSIMO	:	**0,60**
CLASSE DI CONSISTENZA	:	**S4**
DIAMETRO MASSIMO AGGREGATI	:	**32** mm

CLASSIFICAZIONE DELL'ACCIAIO PER CALCESTRUZZO E REQUISITI

ACCIAIO TIPO	:	**Feb 44k CONTROLLATO**
TENSIONE CARATTERISTICA DI SNERVAMENTO	:	**fyk > 430** N/mm²
COPRIFERRO MINIMO SPESSORE	:	**3,00** cm

SEZIONE A-A 1:10

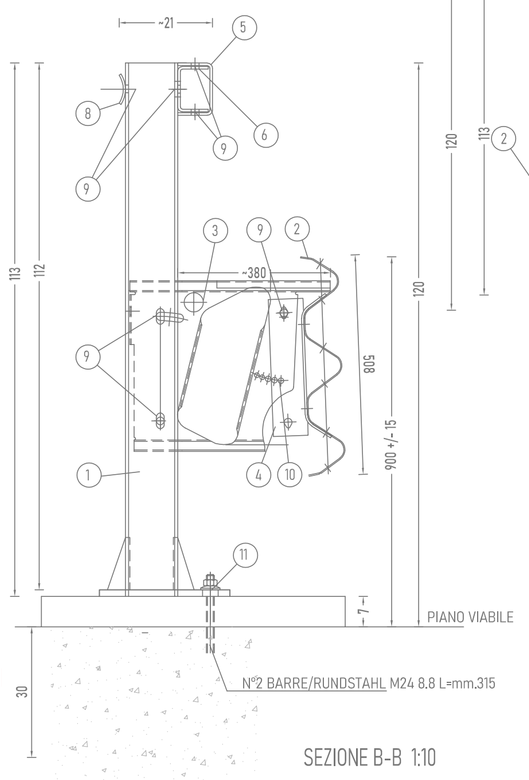

SEZIONE B-B 1:10

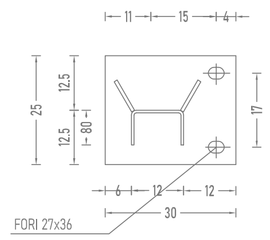

PARTICOLARE SOTTOFONDAZIONE scala 1:20

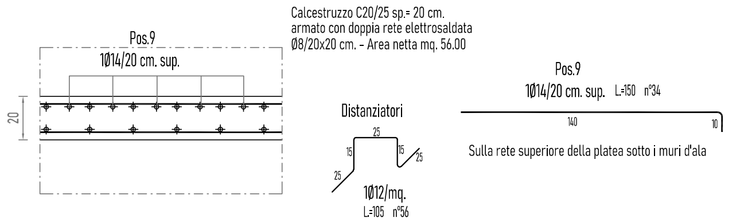

PLANIMETRIA DI TRACCIAMENTO scala 1:100

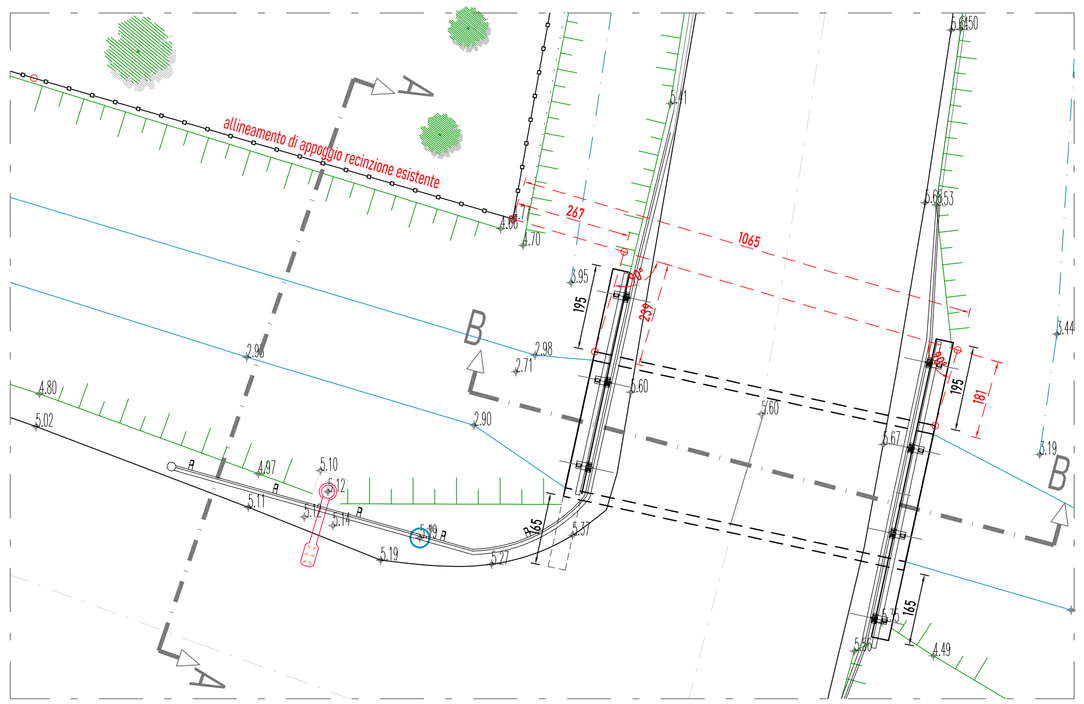

BARRIERA SECURVIA scala 1:20

BARRIERA 3n SINGOLA PER MANUFATTO CLASSE H2 - PALI U120x80x5.9 l=2250 H.1480 - TRAVE SUPER. U120x80x5.9

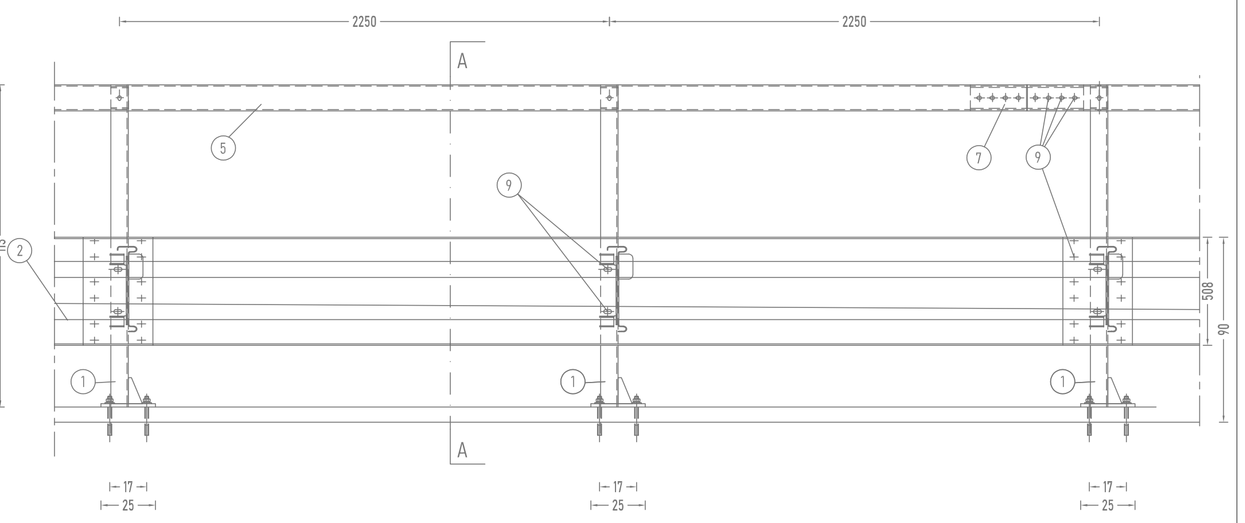

PIANTA scala 1:20

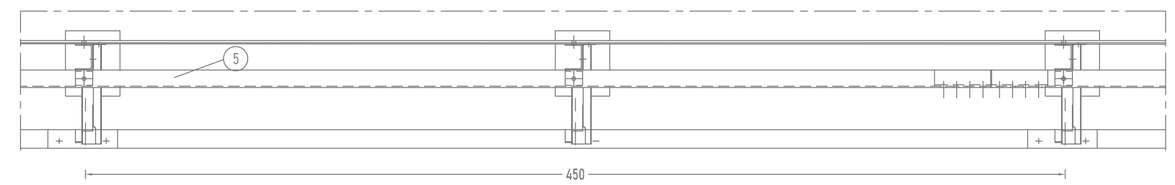

POS.	DESCRIZIONE COMPONENTI	MATERIALE
1	PALO U120x80x5.9 H.1465 + P.Sp.15 E RINF.	S275JR
2	*3n° MASTRO INT.A500 Sp.3mm	S235JR
3	*3n° DISTANZIATORE SPEC. 460x392 Sp.3 mm.	S235JR
4	*3n° DISSIPATORE E° ENERGIA L.80 Sp.5 mm	S235JR
5	TRAVE SUPERIORE U 120x80x5.9 INT.A500 mm.	S235JR
6	SUPPORTO U 104x70 Sp. 5,9 mm L=80 mm	S235JR
7	MANICOTTO 104x70 Sp.5,9 L.520 mm.	S275JR
8	PIATTO SAGOMATO 70x5 L.A640 mm.	S235JR
9	BULLONI M16 TT	CLASSE 6.8
10	BULLONI M10 TE	CLASSE 6.8
11	TIRAFONDI M24x315 mm. CON DADO E RONDELLA	CLASSE 8.8

Nota: le caratteristiche indicate sono meramente indicative e riferite ad un preciso prodotto cetificato Conseguentemente potranno variare in base alla certificazione di omologazione del fornitore in opera.

RACCORDO INCLINATO 2-3 ONDE scala 1:20

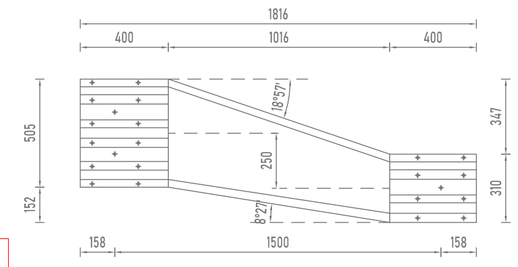

CITTA' METROPOLITANA DI VENEZIA

Area Mobilità

Servizio Trasporti Eccezionali, Ponti e Piste Ciclabili

Ca' Corner, San Marco 2662 - 30124 Venezia (VE)
Via Forte Marghera, 191 - 30173 Mestre (VE)

PROGETTO ESECUTIVO

Demolizione e surroga manufatto ID 050 sullo Scolo consortile Cavin Maggiore lungo la S.P.n°34 "Mirano-Pianiga" in Comune di Pianiga VE

IL RESPONSABILE DEL PROCEDIMENTO
Arch. Alberta PAROLIN

SUPPORTO AL RUP
Arch. Francesca FINCO

Comune di Pianiga VE

S.P.n°34 "Mirano-Pianiga"

PROGETTAZIONE
michele granziero ingegnere
ingegneria civile ambientale e della sicurezza
E.mail : info@studiogranziero.it Web site: www.studiogranziero.it
Piazza G. D'Annunzio, 3 - 30036 S. MARIA DI SALA VE - +ric.tel.fax 041 5789142 - mob. 338 1852711

TITOLO ELABORATO
Particolari costruttivi

REV.	DESCRIZIONE	
1	EMISSIONE PROGETTO	Settembre 2024
2	REVISIONE 01 - ADEGUAMENTO RICHIESTI DAL RUP	23/10/2024
4	AGGIORNAMENTO R.U.P.	Aprile 2025

TAVOLA 05

Scala 1:100 - 1:50 - 1:20